第18回西小倉カップ試合結果　（日時　令和元年12月7、8日）

西小倉カップ2日目

U10　チャレンジカップ優勝

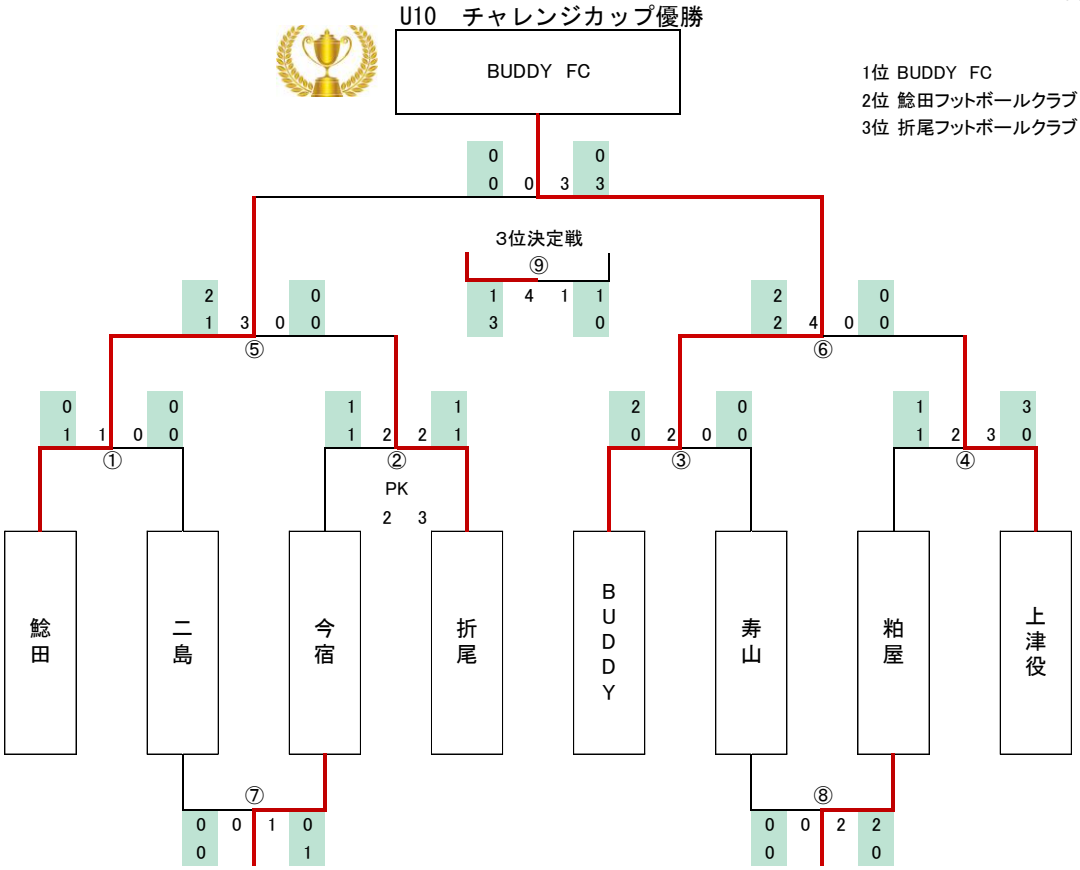

1位 BUDDY　FC
2位 鯰田フットボールクラブ
3位 折尾フットボールクラブ

U10 ドルフィンカップ優勝

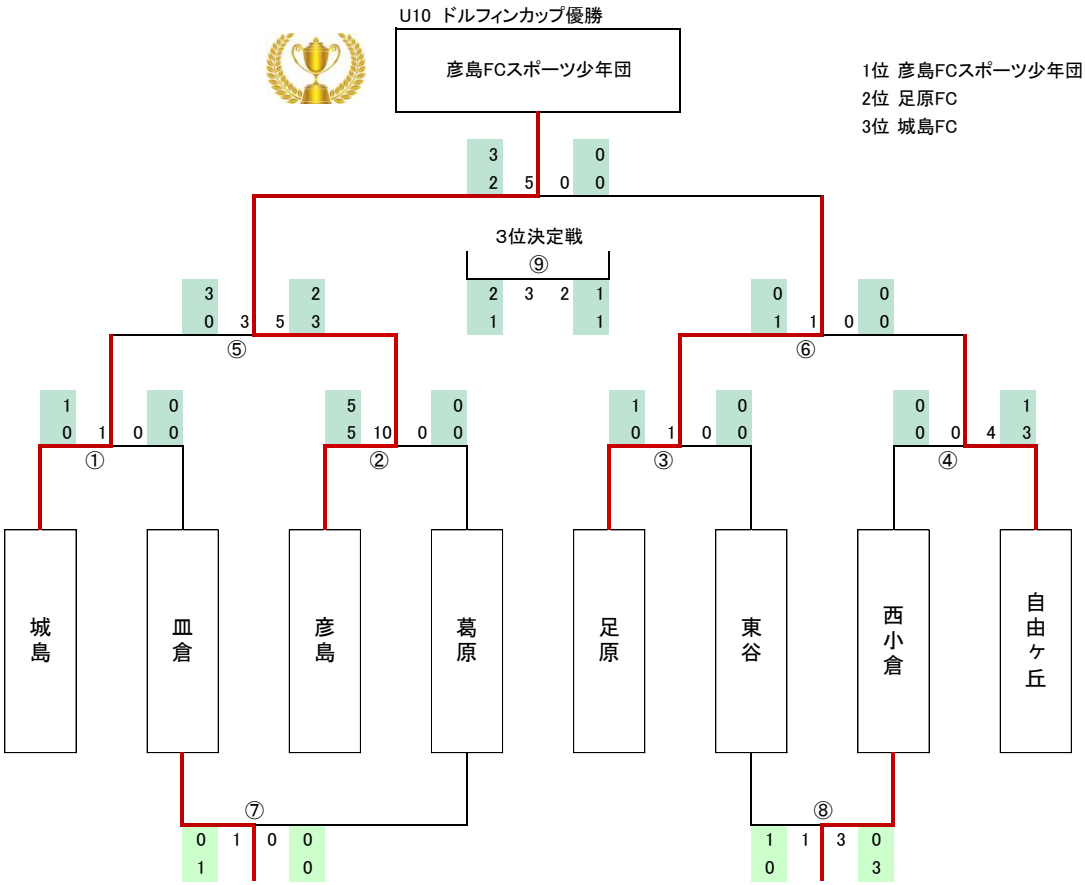

1位 彦島FCスポーツ少年団
2位 足原FC
3位 城島FC

西小倉カップ実行委員会